Электродвигатели крановые трехфазные асинхронные с фазным ротором серии 4МТМ специального исполнения для портальных кранов

Применяются в крановых приводах портов водного транспорта и в других отраслях промышленности.

Поставляются на комплектацию и замену двигателей портальных и других кранов.

Конструктивное исполнение: IM 1003, IM 1004 по ГОСТ 2479-79.

Степень защиты: IP 54 по ГОСТ 17494-87.

Способ охлаждения: 1С 0141 по ГОСТ 20459-87.

Климатическое исполнение: У1, Т1, УХЛ1 по ГОСТ 15150-69.

Режим работы: повторно – кратковременный S3 – ПВ 40% по ГОСТ 183-74. Двигатели могут работать в других режимах: S3 – ПВ 15, 25, 60, 100%, кратковременных S2 – 30 и 60 мин.

Параметры сети питания: трехфазное напряжение 220, 380, 500 или 660 В при частоте 50 или 60 Гц. Двигатели могут быть изготовлены и на другие напряжения сети питания до 660 В.

Класс изоляции: «Н» по ГОСТ 8865-87.

По заказу возможны другие варианты изготовления по напряжению сети питания, способу охлаждения и монтажному исполнению по согласованию с потребителем.

Основные технические характеристики двигателей

Тип двигателя	Параметры номинального режима, при f = 50 Гц									$\frac{M_{max}}{M_{ном}}$	Момент инерции ротора, кг×м^2	Масса, кг
	Мощность, кВт	Режим работы S3-ПВ%	Напряжение сети, В	Частота вращения, об / мин	Ток статора, А	Напряж. между кольцами, В	Ток ротора, А	η, %	cosφ, о.е.			
4МТМ 315 М8 У1 (2ARRK 314–8У1)	90	40	380	735	205	290	188	90,0	0,82	3,5	8,68	1170
	75	60		738	170		155	89,3	0,78			
4МТМ 355 М8 У1 (2ARRK 354–8У1)	132	40	380	741	294	410	196	91,0	0,78	3,0	17,08	1785
	110	60		743	260		156	90,5	0,75			
4МТМ 450 М8 У1 (2ARRK 457-8У1)	160	60	500	740	238	490	200	93,0	0,84	2,92	60,3	2085

Габаритные, установочные и присоединительные размеры 4МТМ 315 М8

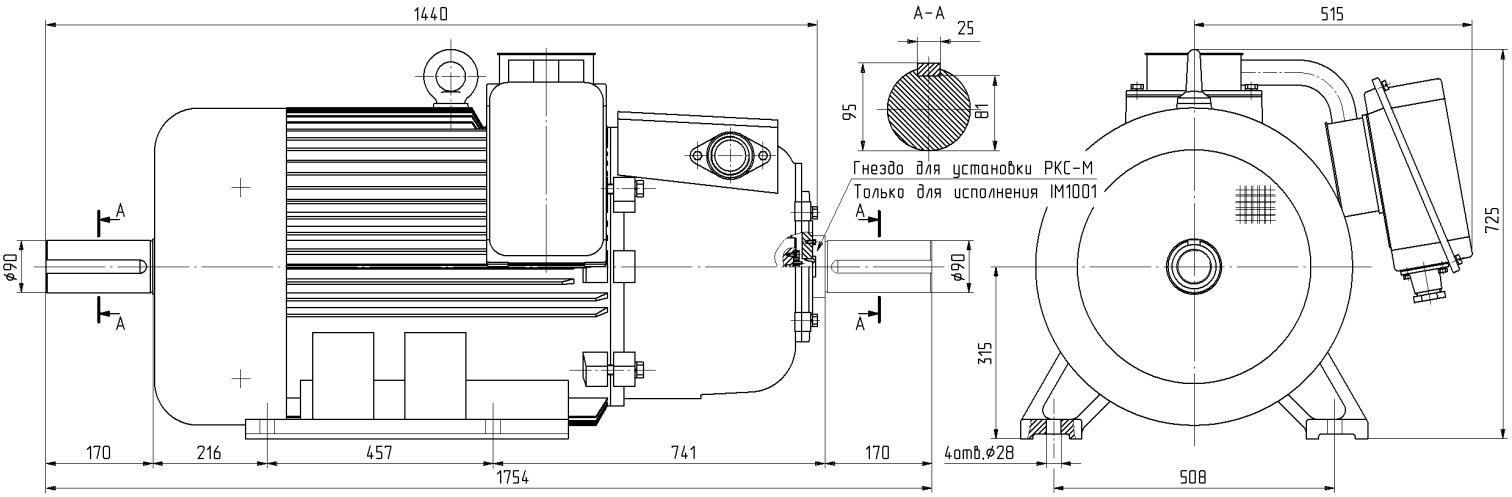

Габаритные, установочные и присоединительные размеры 4МТМ 355 М8

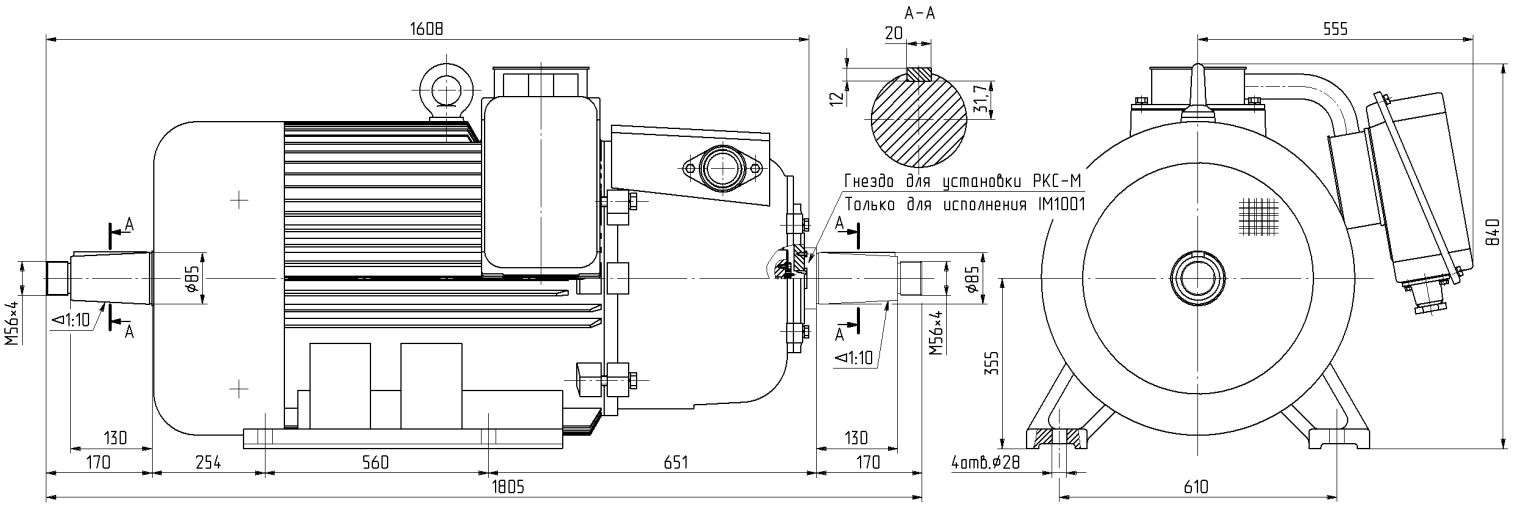
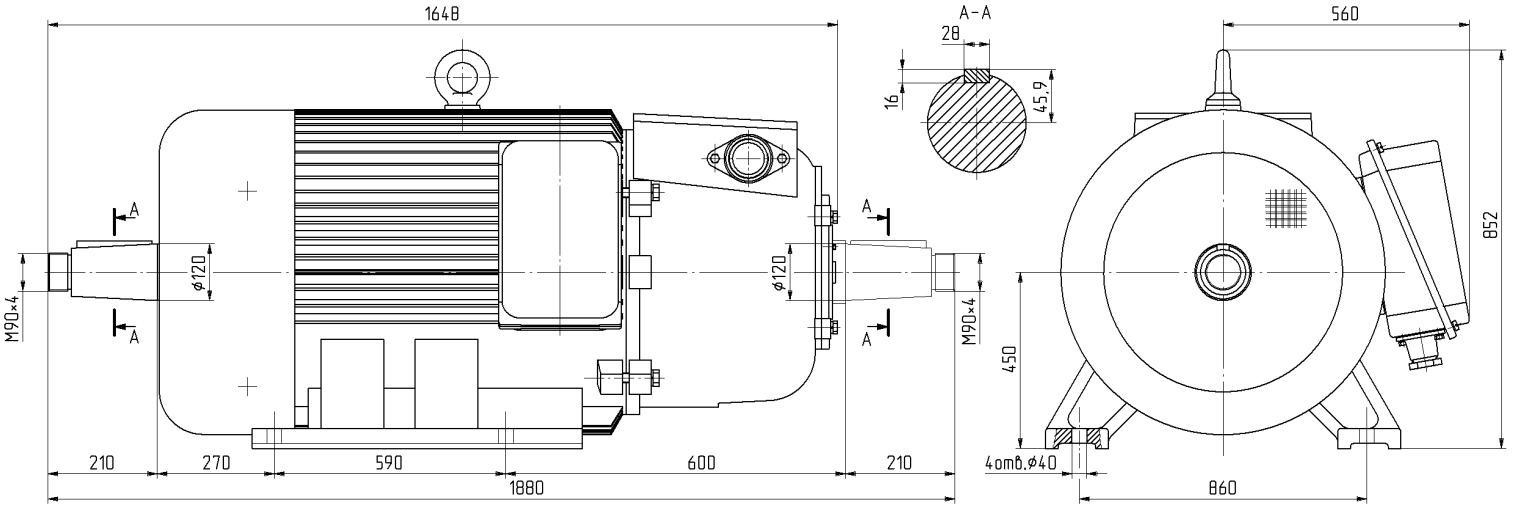
Габаритные, установочные и присоединительные размеры 4МТМ 450 М8